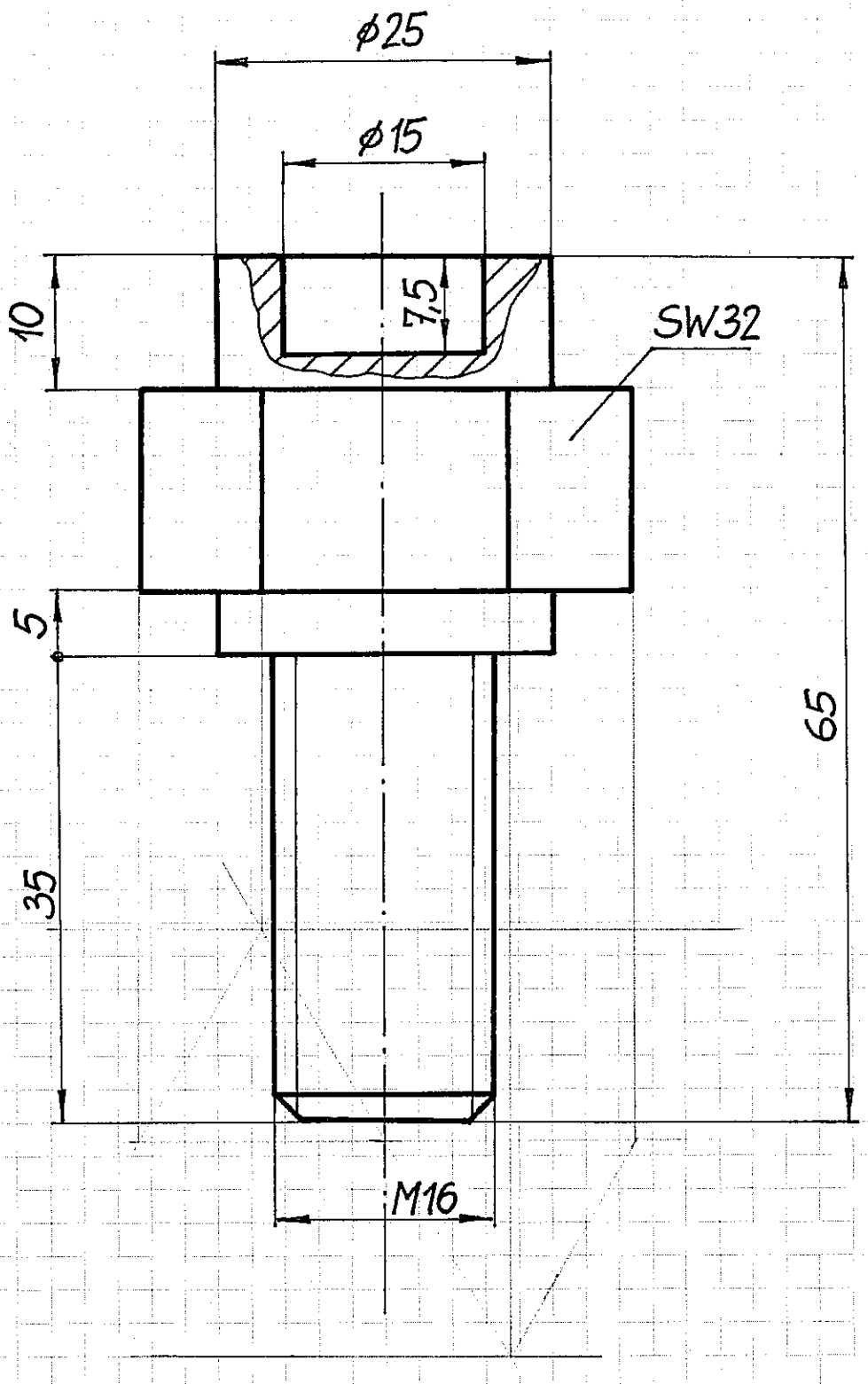

Stück	Benennung	Teil	Norm-Nr. Zeichnung-Nr.	Werkstoff	Rohmaß oder Modell-Nr.	Bemerkungen
Freimaß-Toleranz	Gewerbliche Berufsschule II Bregenz		Datum	Name		Klasse
		Gezeichnet	heute	Gorbach		
		Geprüft				
Maßstab 2:1	Führungszapfen					Blatt-Nr.